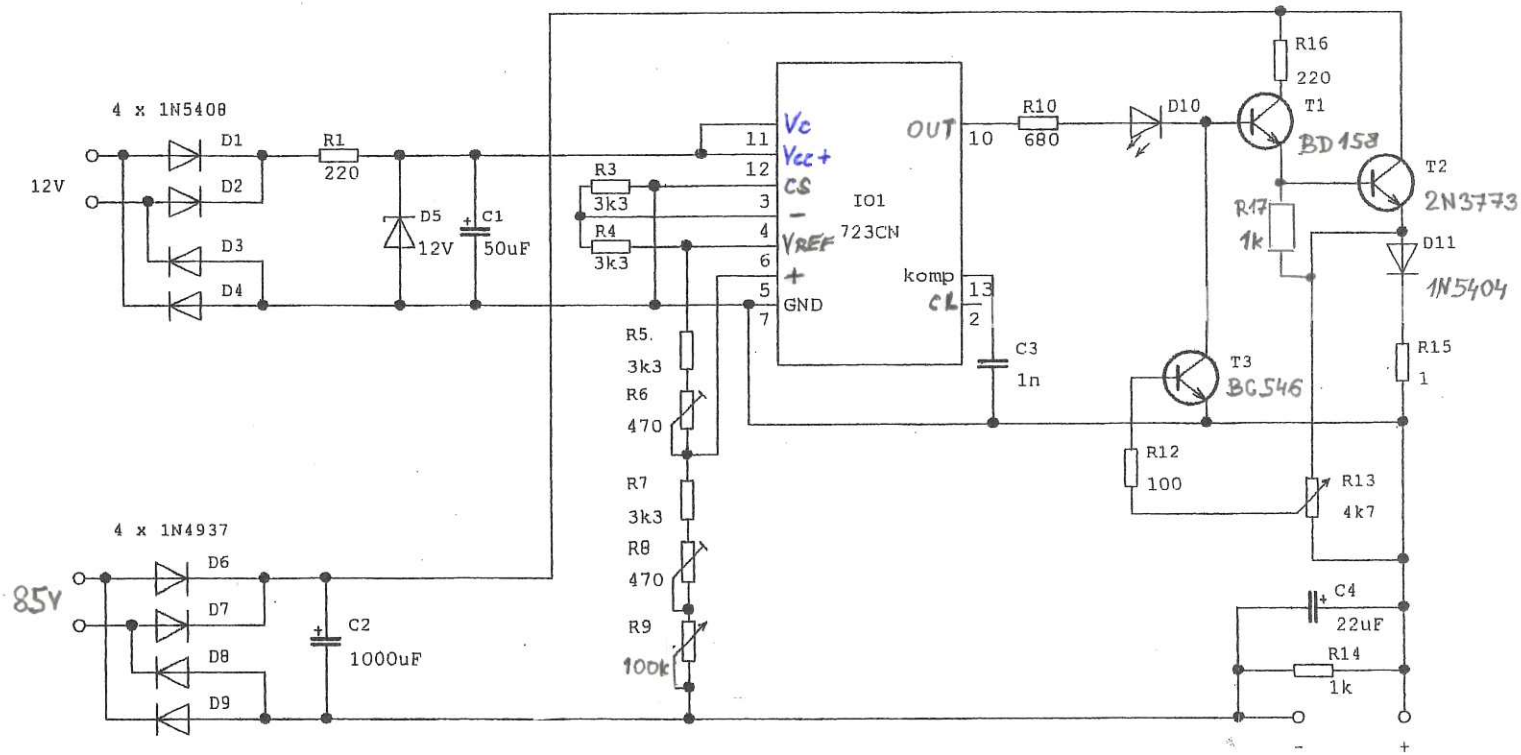

Zapojení vývodů IO 723CN

1 nezapojen
2 proudové omezení
3 proudová kontrola
4 invertující vstup
5 neinvertující vstup
6 referenční napětí Ur
7 záporný pól napájecího zdroje
8 nezapojen
9 výstup přes zenerovu diodu Uz
10 výstup stabilizovaného napětí U2
11 napájení výstupního tranzistoru (+Uq)
12 vstupní nestabilizované napětí (+Ui)
13 kmitočtová kompenzace
14 nezapojen

$U = 0 \div 100V$

$I = 0 \div 1A$

Název: Zdroj s MAA723		
Index:	Datum: 24.2.2004	List: 1
[redacted]		